D03+SLW4+D03

Wahadło + Słup + Wahadło



Wahadło + słup + wahadło, urządzenie siłowni zewnętrznej z serii Start: ćwiczenia aktywizują dolne partie ciała, wzmacniają mięśnie skośne brzucha, mięśnie pasa biodrowego, poprawiają giętkość i koordynację całego ciała.

Produkt:	Siłownie zewnętrzne
Seria:	**START**
Wysokość użytkownika:	>140 cm
Dopuszczalna waga użytkownika:	150 kg
Długość:	2185 mm
Szerokość:	801 mm
Wysokość:	2008 mm
Waga urządzenia:	95 kg
Strefa bezpieczeństwa:	5185 x 3801 mm
Zgodność z normą:	EN 16630:2015



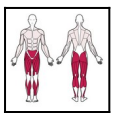

TRAINER Outdoor Gym Sp. z o.o.
ul. Hetmańska 38, 85-039 Bydgoszcz / POLSKA
trainer@trainer.net.pl / www.trainer.net.pl

D03+SLW4+D03

Wahadło + Słup + Wahadło

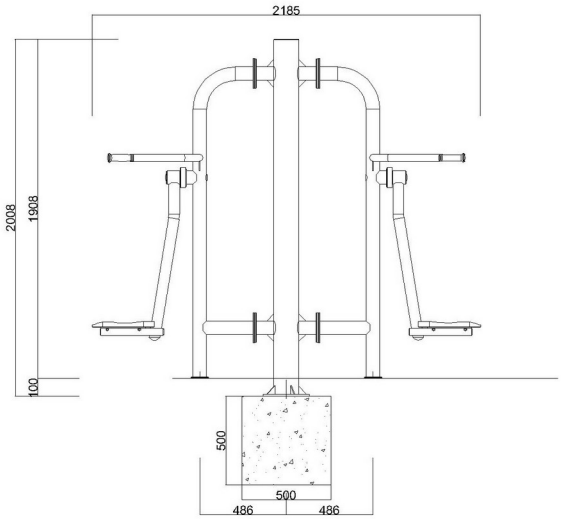

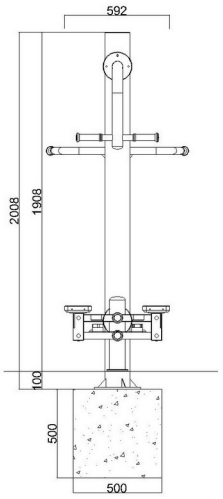

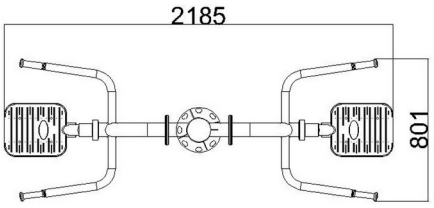

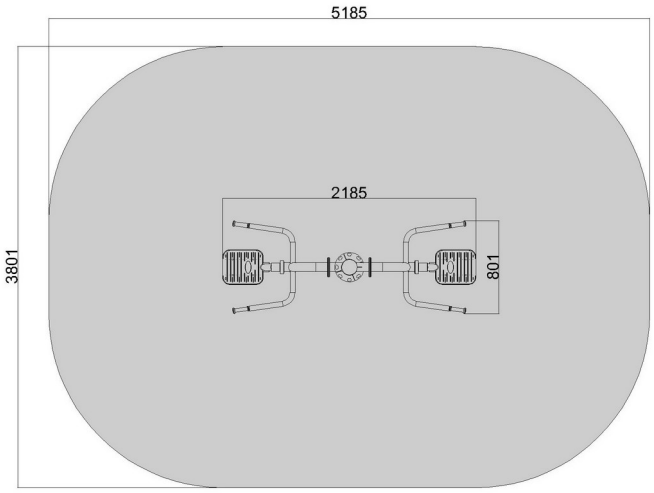

TRAINER Outdoor Gym Sp. z o.o.
ul. Hetmańska 38, 85-039 Bydgoszcz / POLSKA
trainer@trainer.net.pl / www.trainer.net.pl