SIŁOWNIE ZEWNĘTRZNE
PRODUCENT SIŁOWNI ZEWNĘTRZNYCH TRAINER ZPU ROMEX SP. Z O.O.
ul. Hetmańska 38, 85-039 Bydgoszcz, tel. 52 323 07 18, tel. kom. 609 521 630, fax 52 322 78 45

KARTA KATALOGOWA

WYCISKANIE SIEDZĄC INTEGRACYJNE DISABLED + PYLON

seria DISABLED

Wymiary urządzenia:
długość: 830-1140 mm,
szerokość: 740 mm,
wysokość:1920 mm.

Podane wymiary mogą różnić się w zakresie +/- 5%.

Przykładowa wizualizacja urządzenia.

Przeznaczenie: wyrób medyczny przeznaczony dla młodzieży i dorosłych oraz użytkowników powyżej 140 cm wzrostu. Dzięki zastosowaniu mechanizmu **składanego siedziska**, urządzenie przystosowane jest również dla osób poruszających się na wózku inwalidzkim.

Funkcja urządzenia: ćwiczenia wpływają na rozbudowę górnych partii ciała. Wzmacniają mięśnie klatki piersiowej, pleców oraz kończyn górnych.

Na pylonie umieszczona jest instrukcja użytkowania wyrobu.

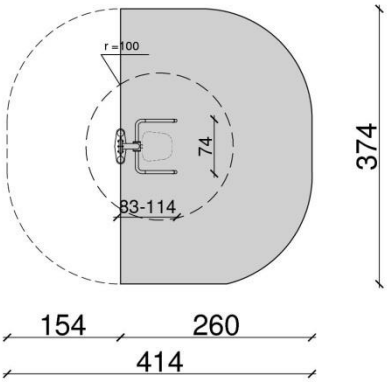

Wymiary strefy bezpieczeństwa.
Strefy poszczególnych urządzeń mogą na siebie nachodzić.

W strefie bezpiecznej nie powinno być żadnych innych urządzeń, elementów architektury typu: drzewo, kosz, ławka itp.

Maksymalny ciężar użytkownika: 150 kg.

Materiał: urządzenie wykonane z wysokiej jakości stali spawalniczej, dwukrotnie malowane proszkowo farbami epoksydowymi i poliestrowymi. Elementy stalowe zabezpieczone antykorozyjnie poprzez śrutowanie i cynkowanie. Siedzisko wykonane z tworzywa HDPE, w kolorze żółtym, z otworami ułatwiającymi odpływ wody. Śruby osłonięte zaślepkami. Kolorystyka urządzeń dowolna z palety RAL, w standardzie kolory szary (RAL 7004) i żółty (RAL 1018).

Elementy konstrukcyjne: główna rura konstrukcyjna pylonu o średnicy 90 mm, grubość ścianki 3,6 mm. Pozostałe rury o średnicy 33,7 mm, 42,4 mm, 60,3 mm, 76,13 mm. Łożyska kulkowe typu zamkniętego.

* Rysunek ma charakter poglądowy. Faktyczny wygląd urządzenia może nieznacznie odbiegać od przedstawionej wizualizacji.

Wyrób spełnia wymagania bezpieczeństwa zawarte w normie: PN-EN 16630:2015-06.